LAMPA

Art. 97137

USER MANUAL

ELECTRO-CHEF

IT Piastra elettrica
EN Grill plate
FR Plaque de grill
ES Placa grill
DE Elektrische Griddle

v1.0 - 07/2025

INDICE | CONTENTS

ITALIANO 5
ENGLISH 11
FRANÇAIS 17
ESPAÑOL 23
DEUTSCH 29

IT- MANUALE D'USO

1. INTRODUZIONE

Il seguente manuale, che include istruzioni passo-passo, linee guida di sicurezza e dettagli tecnici, è pensato per aiutarti a comprendere e utilizzare il dispositivo in modo sicuro.
Ti invitiamo a leggerlo attentamente prima dell'uso e conservarlo per future consultazioni.

2. CONTENUTO DELLA CONFEZIONE

- 1 x Piastra elettrica 24V
- 1 x Manuale d'uso
- 1 x Normativa RAEE

Si prega di verificare che tutti gli elementi elencati siano presenti nella confezione. In caso di componenti mancanti o danneggiati, contattare il rivenditore o il servizio clienti per assistenza.

3. IMPORTANTI NOZIONI DI SICUREZZA

Uso previsto e limiti di utilizzo
Questo prodotto è destinato a un uso interno. Si sconsiglia l'utilizzo all'esterno e l'esposizione a temperature estreme.

Avvertenze e precauzioni d'uso
Per garantire la sicurezza dell'utente e la corretta funzionalità del dispositivo, osservare scrupolosamente le seguenti precauzioni:
- **Non immergere mai l'apparecchio, il cavo o la spina in acqua o altri liquidi.**
- **Non utilizzare l'apparecchio se il cavo o la spina sono danneggiati.** In tal caso, rivolgersi a un centro assistenza autorizzato.
- Non posizionare il dispositivo vicino a fonti di calore, fiamme libere o superfici calde.
- Evitare l'uso di accessori non raccomandati dal produttore.
- Utilizzare solo su superfici stabili e resistenti al calore.
- Non lasciare il dispositivo incustodito mentre è in funzione.
- Dopo ogni utilizzo, scollegare sempre l'apparecchio dalla presa di corrente.
- Non tirare mai il cavo per scollegare l'apparecchio: afferrare sempre la spina.
- Non usare con alimenti congelati o liquidi.
- Non toccare le superfici calde durante o subito dopo l'uso.
- Non lasciare il dispositivo incustodito durante il funzionamento.
- Scollegare sempre dalla fonte di alimentazione prima di pulire.
- **Tenere il prodotto lontano dalla portata dei bambini.** I bambini non devono giocare con l'apparecchio né utilizzarlo senza supervisione.
- **Tenere il prodotto lontano dalla portata di animali.**

Operazioni per il primo utilizzo

Prima di utilizzare il dispositivo per la prima volta, è fondamentale eseguire le seguenti operazioni per garantire l'igiene e il corretto funzionamento:

1. Rimuovere tutti gli imballaggi sia interni che esterni. Smaltire i materiali di imballaggio secondo le normative locali.
2. Rimuovere eventuali etichette o pellicole protettive.
3. Pulire le piastre con acqua calda e un detergente neutro. Non utilizzare spugne abrasive o detergenti aggressivi.
4. Pulire l'interno e l'esterno del dispositivo con un panno morbido inumidito.
5. Asciugare completamente tutte le parti prima dell'utilizzo.
6. Eseguire un "ciclo a vuoto" senza alimenti:
   - Accendere il dispositivo.
   - Lasciare funzionare l'apparecchio per eliminare eventuali residui di produzione e odori.
   - Una volta passati circa 10 minuti, spegnere l'apparecchio e farlo raffreddare.

⚠ Durante il primo utilizzo, è possibile che si percepisca un lieve odore di plastica, materiali di fabbricazione o fumo: questo fenomeno è del tutto normale e scompare dopo pochi utilizzi. Ventilare bene l'ambiente durante e dopo questa fase.

4. DESCRIZIONE DEL PRODOTTO

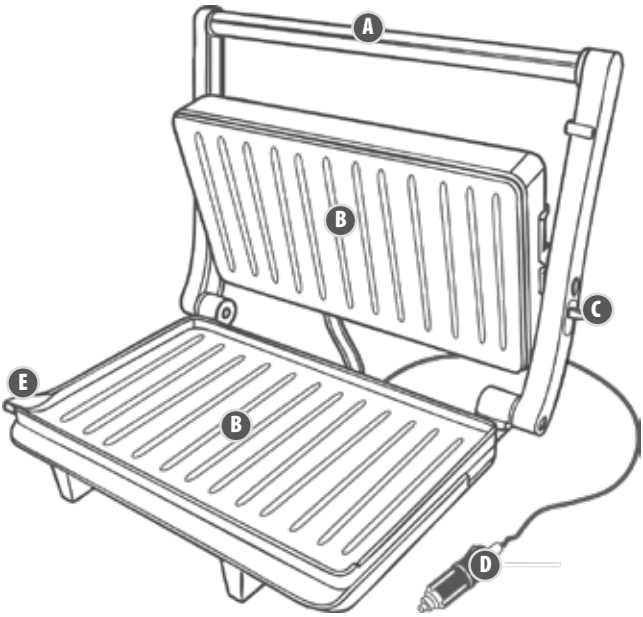

A: Maniglia
B: Piastre anti-aderenti
C: Leva per apertura a 180°
D: Spinotto 24V
E: Porta gocciolamento dell'olio

5. FUNZIONI PRINCIPALI E OPERAZIONI

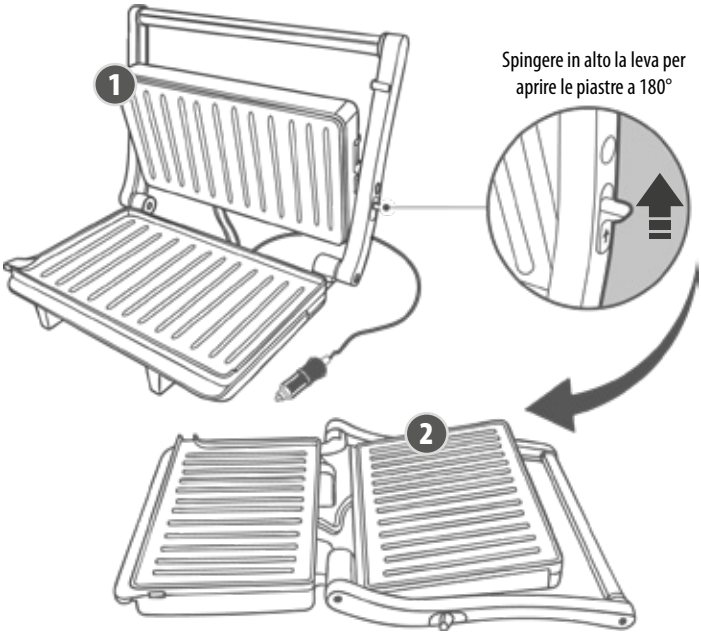

1. Apertura a 45°: per cucinare toast , panini, piadine o sandwich.
2. Apertura a 180° (tramite leva sul lato): per cucinare carni rosse, hamburger, pollame, salsicce o pesce.

6. SPECIFICHE TECNICHE

- **Potenza:** 250W
- **Tensione:** 24V
- **Dimensioni piastre:** 23 x 16 cm (x2)

Copia dell'etichetta di classificazione

7. INSTALLAZIONE O MONTAGGIO

Istruzioni passo per passo

1. Estrarre l'apparecchio dalla confezione e posizionarlo su una superficie piana, stabile e resistente al calore.
2. Assicurarsi che la piastra elettrica sia chiusa e collegarla alla presa di corrente. Una volta fatto, si accenderà una spia rossa che indica che l'apparecchio si sta riscaldando.
3. Quando la luce si spegne vuol dire che l'apparecchio ha raggiunto la temperatura di cottura. Aprire la piastra elettrica e inserire il cibo da scaldare per poi richiuderla.
4. Una volta che il cibo è cotto, aprire l'apparecchio utilizzando il manico e rimuovere il cibo usando utensili in plastica, adatti ad alte temperature, per non danneggiare le piastre. Mai utilizzare utensili in ferro in quanto potrebbero danneggiare il rivestimento antiaderente delle piastre.
5. Una volta finito di cucinare, scollegare la piastra elettrica dalla presa e lasciarla aperta per farla raffreddare più in fretta.
6. Una volta che la piastra elettrica si è completamente raffreddata occorre pulirla e riporla nella propria confezione.

Strumenti necessari

Nessun attrezzo richiesto. L'installazione è semplice e non richiede assemblaggio.

8. CURA E MANUTENZIONE

Pulizia

Per garantire un funzionamento sicuro e duraturo della piastra elettrica, seguire sempre queste indicazioni di pulizia e manutenzione. Il seguente prodotto andrebbe pulito dopo ogni utilizzo:

1. Prima di pulire l'apparecchio assicurarsi che sia scollegato ma soprattutto che si sia raffreddato completamente.
2. Pulire con un panno inumidito, morbido e non abrasivo.
3. Non usare prodotti chimici aggressivi o abrasivi.
4. Non immergere in acqua, non lavare in lavastoviglie o versare acqua direttamente sulle piastre.
5. Nel caso ci siano residui di cibo incrostati nelle piastre, inumidire i residui e le piastre con un po' d'acqua calda e rimuoverli con un panno morbido inumidito, una spugna non abrasiva o utensili in legno.
6. Mai utilizzare detergenti aggressivi, pagliette metalliche o strumenti abrasivi in quanto potrebbero danneggiare il rivestimento antiaderente delle piastre e la finitura del prodotto.

Manutenzione e verifiche periodiche

1. Controllare periodicamente che il cavo di alimentazione e che la presa accendisigari non siano danneggiati.
2. Assicurarsi che le superfici riscaldanti non presentino residui di cibo carbonizzato.
3. Non tentare di aprire o riparare l'apparecchio. Per interventi tecnici, rivolgersi all'assistenza autorizzata.
4. Prima di riporre il prodotto, soprattutto per lunghi periodi, assicurarsi che il cavo di alimentazione sia scollegato e che il prodotto si sia raffreddato, in seguito pulire accuratamente il prodotto, come sopra descritto, e assicurarsi che sia completamente asciutto.
5. Per riporre la piastra elettrica, il cavo può essere avvolto attorno all'apparecchio.

Sostituzione componenti e controlli periodici

- Utilizzare solo ricambi originali approvati dal produttore.
- Effettuare controlli regolari dello spinotto accendisigari e del rispettivo cavo.

9. RISOLUZIONE DEI PROBLEMI

Problemi comuni e soluzioni

- **Il dispositivo non si accende:** verificare il collegamento alla presa 24V.
- **Il dispositivo non scalda:** verificare tensione e compatibilità.
- **La tostatura è irregolare:** riposizionare correttamente gli alimenti.
- **L'apparecchio emette odori strani:** pulire le piastre.

10. GARANZIA E ASSISTENZA

Al prodotto si applicano 2 anni di garanzia, che decorre dalla data d'acquisto, se comprovabile tramite scontrino fiscale e/o altro documento fiscalmente valido.

Si intendono esclusi dalla garanzia tutti i casi di utilizzo improprio, nello specifico se:

- Il prodotto ha subito manomissioni;
- Il prodotto ha subito danni derivanti da forza maggiore, come terremoti, incendi, ecc.;
- Il prodotto ha subito danni derivanti da un uso improprio o per mancata osservanza delle informazioni contenute in questo manuale;
- Il prodotto ha subito danni causati dal suo smontaggio.

Per assistenza tecnica, rivolgersi direttamente al rivenditore, contattare il servizio clienti o visitare il sito indicato sulla confezione del prodotto.

11. NORMATIVE E CONFORMITÀ

Il prodotto è conforme alle direttive europee in materia.

12. INDICAZIONI PER LO SMALTIMENTO

Corretto smaltimento

Questo simbolo indica che, nell'Unione Europea, lo smaltimento del prodotto in questione non deve essere gestito come qualsiasi altro rifiuto domestico. Per evitare possibili danni all'ambiente o alla salute dell'uomo, causati da uno smaltimento non controllato, si è pregati di riciclare il prodotto in maniera responsabile per promuovere il riutilizzo sostenibile dei materiali. Per restituire il vostro prodotto ormai usato, Vi invitiamo a utilizzare i canali e i sistemi di restituzione dedicati nel rispetto delle proprie disposizioni comunali.

Lampa S.p.A. declina ogni responsabilità per danni, che possono derivare direttamente o indirettamente, a persone, animali o cose, in conseguenza alla mancata osservanza di tutte le prescrizioni e avvertenze indicate nell'apposito manuale d'istruzioni.

Per ulteriori informazioni o richieste, consultare il sito **www.lampa.it**, contattare **service@lampa.it** o chiamare al numero +39 0375 820 700.

EN- USER MANUAL

1. INTRODUCTION

This manual, which includes step-by-step instructions, safety guidelines and technical details, is designed to help you understand and use the device safely.
Please read it carefully before use and keep it for future reference.

2. PACKAGE CONTENTS

• 1 x Grill plate 24V
• 1 x User Manual
• 1 x WEEE regulation

Please check that all listed items are present in the package. In case of missing or damaged components, please contact your dealer or customer service for assistance.

3. IMPORTANT SAFETY NOTIONS

Intended use and usage limitations
This product is intended for indoor use only. It is not recommended for outdoor use or exposure to extreme temperatures.

Warnings and safety precautions
o ensure user safety and proper device function, follow these precautions strictly:
• **Never immerse the appliance, cable or plug in water or other liquids.**
• **Do not use the appliance if the cable or plug is damaged.** Contact an authorized service center.
• Do not place the device near heat sources, open flames or hot surfaces.
• Avoid using accessories not recommended by the manufacturer.
• Use only on stable, heat-resistant surfaces.
• Do not leave the device unattended while in use.
• Always unplug the device after use.
• Do not pull the cable to unplug: always grasp the plug.
• Do not use with frozen food or liquids.
• Do not touch hot surfaces during or immediately after use.
• **Keep the device out of the reach of children.** Children must not play with or use the appliance unsupervised.
• **Keep the device out of the reach of animals.**

Initial setup before first use

Before using the device for the first time, it is essential to perform the following steps to ensure hygiene and proper functioning:

1. Remove all internal and external packaging. Dispose of packaging materials according to local regulations.
2. Remove all labels or protective films.
3. Clean the plates with warm water and a mild detergent. Do not use abrasive sponges or harsh detergents.
4. Wipe the interior and exterior with a damp soft cloth.
5. Dry all parts completely before use.
6. Run a "dry cycle" without food:
   - Turn on the device.
   - Let it run to remove production residues and odors.
   - After approx. 10 minutes, switch off and let cool.

⚠ A slight odor or smoke may occur the first time: this is normal and disappears with use. Ensure proper ventilation.

4. PRODUCT DESCRIPTION

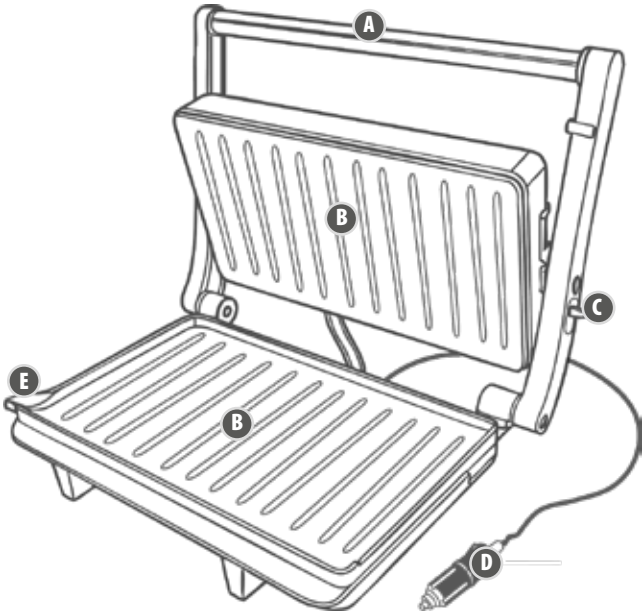

A: Handle
B: Non-stick plates
C: 180° opening lever
D: 24V plug
E: Oil drip tray

5. MAIN FUNCTIONS AND OPERATION

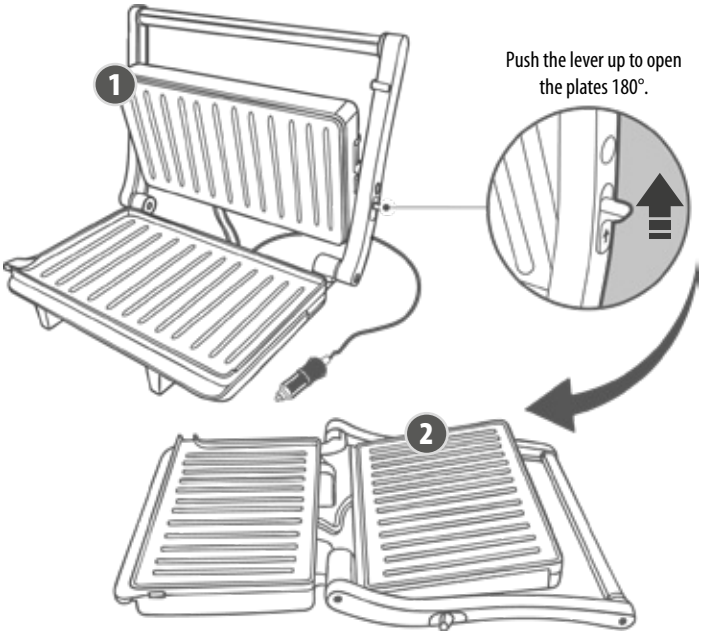

1. 45° opening: for toasting sandwiches, piadinas etc.
2. 180° opening (via side lever): for grilling meat, burgers, poultry, sausages or fish.

6. TECHNICAL SPECIFICATIONS

- **Power:** 250W
- **Voltage:** 24V
- **Plate size:** 23 x 16 cm (x2)

Classification label (copy)

7. INSTALLATION OR ASSEMBLY

Step-by-step instructions

1. Remove the appliance from the packaging and place it on a flat, stable, and heat-resistant surface.
2. Ensure the electric grill is closed and plug it into the power socket. Once done, a red indicator light will turn on, indicating the appliance is heating up.
3. When the light turns off, it means the appliance has reached cooking temperature. Open the electric grill and place the food to be heated inside, then close it.
4. Once the food is cooked, open the appliance using the handle and remove the food using high-temperature-resistant plastic utensils to avoid damaging the plates. Never use iron utensils as they could damage the non-stick coating of the plates.
5. Once finished cooking, unplug the electric grill from the socket and leave it open to cool down faster.
6. Once the electric grill has completely cooled, it should be cleaned and stored in its packaging.

Tools required

No tools required. Installation is simple and does not require assembly.

8. CARE AND MAINTENANCE

Cleaning

To ensure safe and long-lasting operation of the electric grill, always follow these cleaning and maintenance instructions. The following product should be cleaned after each use:

1. Before cleaning the appliance, make sure it is unplugged and, most importantly, has completely cooled down.
2. Clean with a damp, soft, non-abrasive cloth.
3. Do not use aggressive or abrasive chemical products.
4. Do not immerse in water, do not wash in the dishwasher, or pour water directly onto the plates.
5. If there are crusted food residues on the plates, moisten the residues and the plates with a little hot water and remove them with a soft damp cloth, a non-abrasive sponge, or wooden utensils.
6. Never use aggressive detergents, steel wool, or abrasive tools as they could damage the non-stick coating of the plates and the product's finish.

Maintenance and periodic checks

1. Periodically check that the power cable and the cigarette lighter plug are not damaged.
2. Ensure the heating surfaces do not have carbonized food residues.
3. Do not attempt to open or repair the appliance. For technical interventions, contact an authorized service center.
4. Before storing the product, especially for long periods, ensure the power cable is unplugged and the product has cooled down, then clean it thoroughly as described above, and make sure it is completely dry.
5. To store the electric grill, the cable can be wrapped around the appliance.

Component replacement and periodic checks

- Use only original spare parts approved by the manufacturer.
- Perform regular checks of the cigarette lighter plug and its cable.

9. TROUBLESHOOTING

Common problems and solutions

• **The device does not turn on:** check the connection to the 24V socket.
• **The device does not heat up:** check the voltage and compatibility.
• **The toasting is uneven:** reposition the food correctly.
• **The appliance emits strange odors:** clean the plates.

10. WARRANTY AND ASSISTANCE

The product is covered by a 2-year warranty, which starts from the date of purchase, verifiable by a receipt and/or other fiscally valid document. All cases of improper use are excluded from the warranty, specifically if:
• The product has been tampered with;
• The product has suffered damage resulting from force majeure, such as earthquakes, fires, etc.;
• The product has suffered damage resulting from improper use or failure to observe the information contained in this manual;
• The product has suffered damage caused by its disassembly.
For technical assistance, contact the retailer directly, contact customer service, or visit the website indicated on the product packaging.

11. REGULATIONS AND CONFORMITY

The product complies with the relevant European directives.

12. DISPOSAL INSTRUCTIONS

Correct disposal

This symbol indicates that, in the European Union, the disposal of this product should not be handled like any other household waste. To prevent possible damage to the environment or human health from uncontrolled disposal, please recycle the product responsibly to promote the sustainable reuse of materials. To return your used product, please use the dedicated return channels and systems in compliance with your municipal provisions.

Lampa S.p.A. declines all responsibility for damages that may directly or indirectly result to people, animals, or things, as a consequence of failure to observe all the prescriptions and warnings indicated in the appropriate instruction manual.

For further information or requests, consult the website **www.lampa.it**, contact **service@lampa.it** or call +39 0375 820 700.

FR- MANUEL D'UTILISATION

1. INTRODUCTION

Le manuel suivant, qui comprend des instructions pas à pas, des consignes de sécurité et des détails techniques, est conçu pour vous aider à comprendre et à utiliser l'appareil en toute sécurité.
Nous vous invitons à le lire attentivement avant utilisation et à le conserver pour de futures consultations.

2. CONTENU DE L'EMBALLAGE

• 1 x Plaque électrique 24V
• 1 x Manuel d'utilisation
• 1 x Réglementation DEEE

Veuillez vérifier que tous les éléments listés sont présents dans l'emballage. En cas de composants manquants ou endommagés, contactez le revendeur ou le service client pour obtenir de l'aide.

3. NOTIONS IMPORTANTES DE SÉCURITÉ

Utilisation prévue et limites d'utilisation
Ce produit est destiné à un usage intérieur. L'utilisation à l'extérieur et l'exposition à des températures extrêmes sont déconseillées.

Avertissements et précautions d'emploi
Pour garantir la sécurité de l'utilisateur et le bon fonctionnement de l'appareil, respectez scrupuleusement les précautions suivantes :
• **Ne jamais immerger l'appareil, le câble ou la fiche dans l'eau ou d'autres liquides.**
• **Ne pas utiliser l'appareil si le câble ou la fiche sont endommagés.** Dans ce cas, adressez-vous à un centre de service agréé.
• Ne pas placer l'appareil à proximité de sources de chaleur, de flammes nues ou de surfaces chaudes.
• Éviter l'utilisation d'accessoires non recommandés par le fabricant.
• Utiliser uniquement sur des surfaces stables et résistantes à la chaleur.
• Ne pas laisser l'appareil sans surveillance pendant son fonctionnement.
• Après chaque utilisation, débrancher toujours l'appareil de la prise de courant.
• Ne jamais tirer sur le câble pour débrancher l'appareil : saisir toujours la fiche.
• Ne pas utiliser avec des aliments surgelés ou des liquides.
• Ne pas toucher les surfaces chaudes pendant ou immédiatement après l'utilisation.
• Toujours débrancher de la source d'alimentation avant de nettoyer.
• **Tenir le produit hors de portée des enfants.** Les enfants ne doivent pas jouer avec l'appareil ni l'utiliser sans surveillance.
• **Tenir le produit hors de portée des animaux.**

Opérations pour la première utilisation

Avant d'utiliser l'appareil pour la première fois, il est fondamental d'effectuer les opérations suivantes pour garantir l'hygiène et le bon fonctionnement:

1. Retirer tous les emballages, tant internes qu'externes. Éliminer les matériaux d'emballage conformément aux réglementations locales.
2. Retirer les éventuelles étiquettes ou films de protection.
3. Nettoyer les plaques avec de l'eau chaude et un détergent neutre. Ne pas utiliser d'éponges abrasives ou de détergents agressifs.
4. Nettoyer l'intérieur et l'extérieur de l'appareil avec un chiffon doux et humide.
5. Sécher complètement toutes les pièces avant l'utilisation.
6. Effectuer un « cycle à vide » sans aliments:
   - Allumer l'appareil.
   - Laisser fonctionner l'appareil pour éliminer les éventuels résidus de production et odeurs.
   - Après environ 10 minutes, éteindre l'appareil et le laisser refroidir.

⚠ Lors de la première utilisation, il est possible de percevoir une légère odeur de plastique, de matériaux de fabrication ou de fumée: ce phénomène est tout à fait normal et disparaît après quelques utilisations. Bien ventiler la pièce pendant et après cette phase.

4. DESCRIPTION DU PRODUIT

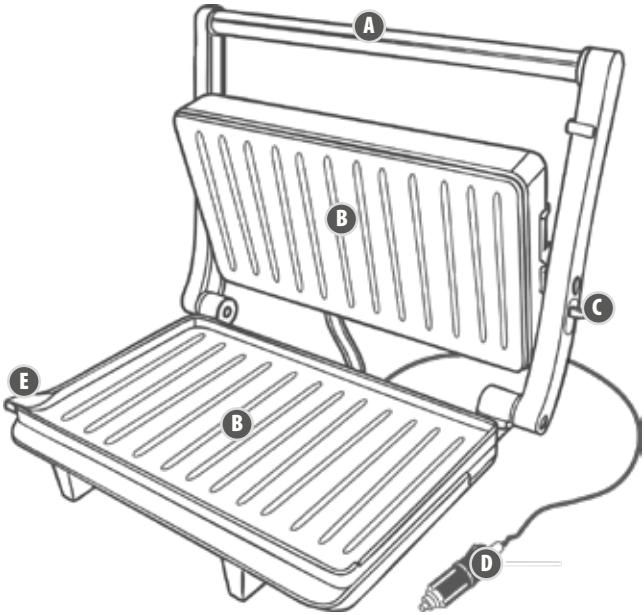

A: Poignée
B: Plaques anti-adhérentes
C: Levier pour ouverture à 180°
D: Fiche 24V
E: Porte-gouttes d'huile

5. FONCTIONS PRINCIPALES ET OPÉRATIONS

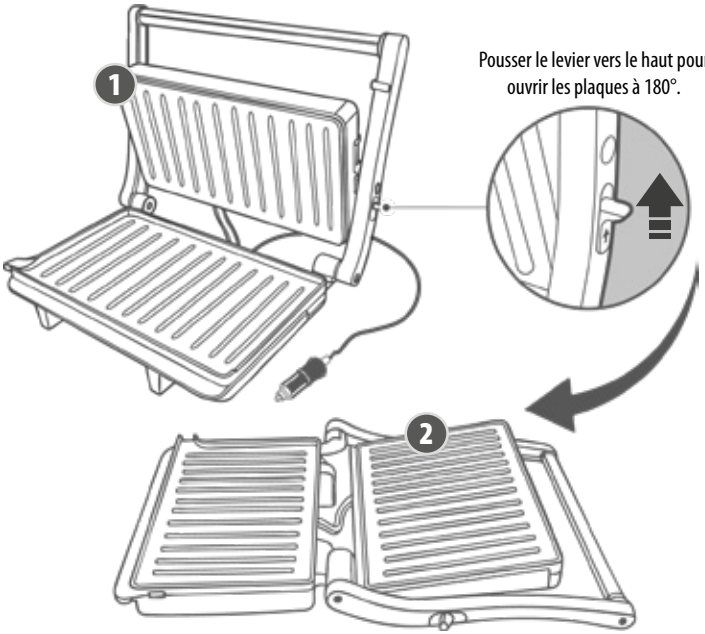

1. Ouverture à 45°: pour cuire des toasts, des paninis, des piadinas ou des sandwichs.
2. Ouverture à 180° (via le levier sur le côté): pour cuire des viandes rouges, des hamburgers, de la volaille, des saucisses ou du poisson.

6. SPÉCIFICATIONS TECHNIQUES

- **Puissance:** 250W
- **Tension:** 24V
- **Dimensions des plaques:** 23 x 16 cm (x2)

Étiquette de classification (copie)

7. INSTALLATION OU MONTAGE

Instructions pas à pas

1. Sortir l'appareil de l'emballage et le placer sur une surface plane, stable et résistante à la chaleur.
2. S'assurer que la plaque électrique est fermée et la brancher à la prise de courant. Une fois cela fait, un voyant rouge s'allumera pour indiquer que l'appareil chauffe.
3. Lorsque la lumière s'éteint, cela signifie que l'appareil a atteint la température de cuisson.
4. Ouvrir la plaque électrique et insérer les aliments à chauffer, puis la refermer.
5. Une fois les aliments cuits, ouvrir l'appareil à l'aide de la poignée et retirer les aliments en utilisant des ustensiles en plastique résistants aux hautes températures pour ne pas endommager les plaques.
6. Ne jamais utiliser d'ustensiles en fer car ils pourraient endommager le revêtement anti-adhérent des plaques.
7. Une fois la cuisson terminée, débrancher la plaque électrique de la prise et la laisser ouverte pour qu'elle refroidisse plus rapidement.
8. Une fois que la plaque électrique a complètement refroidi, il faut la nettoyer et la ranger dans son emballage.

Outils nécessaires

Aucun outil requis. L'installation est simple et ne nécessite aucun assemblage.

8. SOIN ET ENTRETIEN

Nettoyage

Pour garantir un fonctionnement sûr et durable de la plaque électrique, suivez toujours ces indications de nettoyage et d'entretien. Le produit suivant doit être nettoyé après chaque utilisation:

1. Avant de nettoyer l'appareil, s'assurer qu'il est débranché mais surtout qu'il a complètement refroidi.
2. Nettoyer avec un chiffon humide, doux et non abrasif.
3. Ne pas utiliser de produits chimiques agressifs ou abrasifs.
4. Ne pas immerger dans l'eau, ne pas laver au lave-vaisselle ou verser de l'eau directement sur les plaques.
5. S'il y a des résidus d'aliments incrustés sur les plaques, humidifier les résidus et les plaques avec un peu d'eau chaude et les enlever avec un chiffon doux et humide, une éponge non abrasive ou des ustensiles en bois.
6. Ne jamais utiliser de détergents agressifs, de paille de fer ou d'outils abrasifs car ils pourraient endommager le revêtement anti-adhérent des plaques et la finition du produit.

Entretien et vérifications périodiques

1. Vérifier périodiquement que le câble d'alimentation et la fiche allume-cigare ne sont pas endommagés.
2. S'assurer que les surfaces chauffantes ne présentent pas de résidus d'aliments carbonisés.
3. Ne pas tenter d'ouvrir ou de réparer l'appareil. Pour les interventions techniques, s'adresser à l'assistance autorisée.
4. Avant de ranger le produit, surtout pour de longues périodes, s'assurer que le câble d'alimentation est débranché et que le produit a refroidi, puis nettoyer soigneusement le produit comme décrit ci-dessus, et s'assurer qu'il est complètement sec.
5. Pour ranger la plaque électrique, le câble peut être enroulé autour de l'appareil.

Remplacement des composants et contrôles périodiques

- Utiliser uniquement des pièces de rechange originales approuvées par le fabricant.
- Effectuer des contrôles réguliers de la fiche allume-cigare et de son câble.

9. RÉSOLUTION DES PROBLÈMES

Problèmes courants et solutions

- **L'appareil ne s'allume pas:** vérifier la connexion à la prise 24V.
- **L'appareil ne chauffe pas:** vérifier la tension et la compatibilité.
- **Le grillage est irrégulier:** repositionner correctement les aliments.
- **L'appareil émet des odeurs étranges:** nettoyer les plaques.

10. GARANTIE ET ASSISTANCE

Le produit est couvert par une garantie de 2 ans, qui court à partir de la date d'achat, prouvable par un ticket de caisse et/ou autre document fiscalement valide. Sont exclus de la garantie tous les cas d'utilisation inappropriée, en particulier si :

- Le produit a subi des manipulations;
- Le produit a subi des dommages résultant de force majeure, comme des tremblements de terre, des incendies, etc.;
- Le produit a subi des dommages résultant d'un usage inapproprié ou du non-respect des informations contenues dans ce manuel;
- Le produit a subi des dommages causés par son démontage.

Pour une assistance technique, s'adresser directement au revendeur, contacter le service client ou visiter le site indiqué sur l'emballage du produit.

11. RÉGLEMENTATIONS ET CONFORMITÉ

Le produit est conforme aux directives européennes en la matière.

12. INDICATIONS POUR L'ÉLIMINATION

Élimination correcte

Ce symbole indique que, dans l'Union Européenne, l'élimination de ce produit ne doit pas être gérée comme n'importe quel autre déchet domestique. Pour éviter d'éventuels dommages à l'environnement ou à la santé humaine, causés par une élimination non contrôlée, veuillez recycler le produit de manière responsable pour promouvoir la réutilisation durable des matériaux. Pour retourner votre produit usagé, nous vous invitons à utiliser les canaux et systèmes de retour dédiés dans le respect de vos dispositions communales.

Lampa S.p.A. décline toute responsabilité pour les dommages qui pourraient résulter directement ou indirectement à des personnes, des animaux ou des choses, en conséquence du non-respect de toutes les prescriptions et avertissements indiqués dans le manuel d'instructions approprié.

Pour plus d'informations ou de demandes, consultez le site **www.lampa.it**, contactez **service@lampa.it** ou appelez le +39 0375 820 700.

ES- MANUAL DE USUARIO

1. INTRODUCCIÓN

El siguiente manual, que incluye instrucciones paso a paso, directrices de seguridad y detalles técnicos, está diseñado para ayudarle a comprender y utilizar el dispositivo de forma segura.
Le invitamos a leerlo atentamente antes de usarlo y a conservarlo para futuras consultas.

2. CONTENIDO DEL PAQUETE

• 1 x Plancha eléctrica de 24V
• 1 x Manual de usuario
• 1 x Normativa RAEE

Por favor, verifique que todos los elementos enumerados estén presentes en el paquete. En caso de que falten componentes o estén dañados, póngase en contacto con el vendedor o el servicio de atención al cliente para obtener asistencia.

3. NOCIONES IMPORTANTES DE SEGURIDAD

Uso previsto y límites de uso
Este producto está destinado a un uso en interiores. Se desaconseja su uso en el exterior y la exposición a temperaturas extremas.

Advertencias y precauciones de uso
Para garantizar la seguridad del usuario y el correcto funcionamiento del dispositivo, observe escrupulosamente las siguientes precauciones:
• **Nunca sumerja el aparato, el cable o el enchufe en agua u otros líquidos.**
• **No utilice el aparato si el cable o el enchufe están dañados.** En tal caso, diríjase a un centro de asistencia autorizado.
• No coloque el dispositivo cerca de fuentes de calor, llamas vivas o superficies calientes.
• Evite el uso de accesorios no recomendados por el fabricante.
• Utilice solo sobre superficies estables y resistentes al calor.
• No deje el dispositivo desatendido mientras está en funcionamiento.
• Después de cada uso, desenchufe siempre el aparato de la toma de corriente.
• Nunca tire del cable para desenchufar el aparato: agarre siempre el enchufe.
• No usar con alimentos congelados o líquidos.
• No toque las superficies calientes durante o inmediatamente después del uso.
• Desenchufe siempre de la fuente de alimentación antes de limpiar.
• **Mantenga el producto fuera del alcance de los niños.** Los niños no deben jugar con el aparato ni utilizarlo sin supervisión.
• **Mantenga el producto fuera del alcance de los animales.**

Operaciones para el primer uso

Antes de utilizar el dispositivo por primera vez, es fundamental realizar las siguientes operaciones para garantizar la higiene y el correcto funcionamiento:

1. Retire todos los embalajes tanto internos como externos. Deseche los materiales de embalaje según las normativas locales.
2. Retire cualquier etiqueta o película protectora.
3. Limpie las placas con agua caliente y un detergente neutro. No utilice esponjas abrasivas o detergentes agresivos.
4. Limpie el interior y el exterior del dispositivo con un paño suave y húmedo.
5. Seque completamente todas las partes antes de su uso.
6. Realice un "ciclo en vacío" sin alimentos:
   - Encienda el dispositivo
   - Deje funcionar el aparato para eliminar cualquier residuo de producción y olores.
   - Pasados unos 10 minutos, apague el aparato y déjelo enfriar.

⚠ Durante el primer uso, es posible que se perciba un ligero olor a plástico, materiales de fabricación o humo: este fenómeno es completamente normal y desaparece después de pocos usos. Ventile bien la habitación durante y después de esta fase.

4. DESCRIPCIÓN DEL PRODUCTO

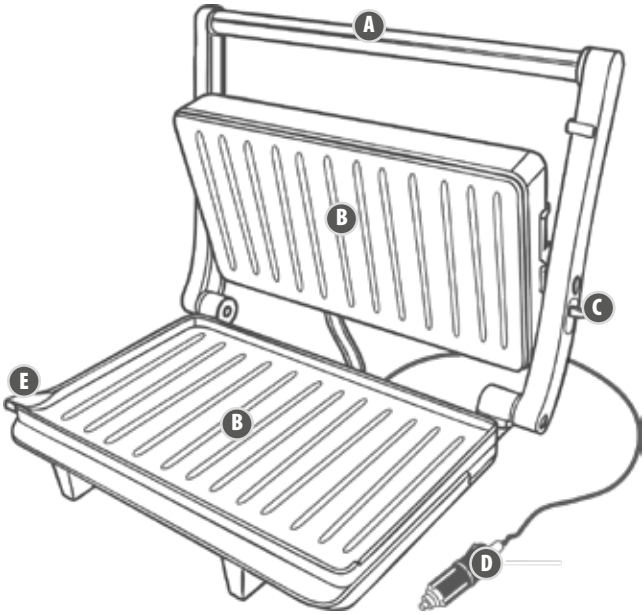

A: Mango
B: Placas antiadherentes
C: Palanca para apertura a 180°
D: Clavija 24V
E: Bandeja de goteo de aceite

5. FUNCIONES PRINCIPALES Y OPERACIONES

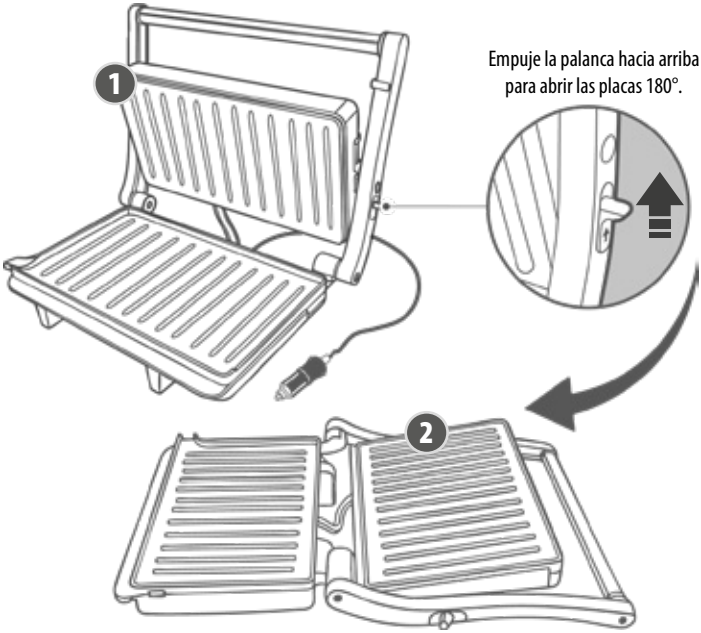

1. Apertura a 45°: para cocinar tostadas, paninis, piadinas o sándwiches.
2. Apertura a 180° (mediante la palanca en el lateral): para cocinar carnes rojas, hamburguesas, aves, salchichas o pescado.

6. ESPECIFICACIONES TÉCNICAS

- **Potencia:** 250W
- **Tensión:** 24V
- **Dimensiones de las placas:** 23 x 16 cm (x2)

Etiqueta de clasificación (copia)

7. INSTALACIÓN O MONTAJE

Instrucciones paso a paso

1. Extraiga el aparato del embalaje y colóquelo sobre una superficie plana, estable y resistente al calor.
2. Asegúrese de que la plancha eléctrica esté cerrada y conéctela a la toma de corriente. Una vez hecho esto, se encenderá una luz indicadora roja que indica que el aparato se está calentando.
3. Cuando la luz se apague, significa que el aparato ha alcanzado la temperatura de cocción.
4. Abra la plancha eléctrica e introduzca los alimentos a calentar para luego cerrarla.
5. Una vez que la comida esté cocida, abra el aparato utilizando el mango y retire la comida usando utensilios de plástico, aptos para altas temperaturas, para no dañar las placas.
6. Nunca utilice utensilios de hierro, ya que podrían dañar el revestimiento antiadherente de las placas.
7. Una vez que haya terminado de cocinar, desenchufe la plancha eléctrica de la toma y déjela abierta para que se enfríe más rápido.
8. Una vez que la plancha eléctrica se haya enfriado completamente, debe limpiarla y guardarla en su embalaje.

Herramientas necesarias

No se requieren herramientas. La instalación es simple y no requiere montaje.

8. CUIDADO Y MANTENIMIENTO

Limpieza

Para garantizar un funcionamiento seguro y duradero de la plancha eléctrica, siga siempre estas indicaciones de limpieza y mantenimiento. El siguiente producto debe limpiarse después de cada uso:

1. Antes de limpiar el aparato, asegúrese de que esté desenchufado pero, sobre todo, que se haya enfriado por completo.
2. Limpie con un paño humedecido, suave y no abrasivo.
3. No use productos químicos agresivos o abrasivos..
4. No sumergir en agua, no lavar en el lavavajillas ni verter agua directamente sobre las placas.
5. En caso de que haya residuos de comida incrustados en las placas, humedezca los residuos y las placas con un poco de agua caliente y retírelos con un paño suave y húmedo, una esponja no abrasiva o utensilios de madera.
6. Nunca utilice detergentes agresivos, estropajos metálicos o herramientas abrasivas, ya que podrían dañar el revestimiento antiadherente de las placas y el acabado del producto.

Mantenimiento y verificaciones periódicas

1. Controle periódicamente que el cable de alimentación y la clavija del encendedor no estén dañados.
2. Asegúrese de que las superficies calefactoras no presenten residuos de comida carbonizada.
3. No intente abrir o reparar el aparato. Para intervenciones técnicas, diríjase a la asistencia autorizada.
4. Antes de guardar el producto, especialmente por largos períodos, asegúrese de que el cable de alimentación esté desconectado y que el producto se haya enfriado, luego limpie cuidadosamente el producto, como se describe anteriormente, y asegúrese de que esté completamente seco.
5. Para guardar la plancha eléctrica, el cable puede enrollarse alrededor del aparato.

Sustitución de componentes y controles periódicos

- Utilice solo recambios originales aprobados por el fabricante.
- Realice controles regulares de la clavija del encendedor y de su respectivo cable.

9. SOLUCIÓN DE PROBLEMAS

Problemas comunes y soluciones

- **El dispositivo no se enciende:** verifique la conexión a la toma de 24V.
- **El dispositivo no calienta:** verifique la tensión y la compatibilidad.
- **El tostado es irregular:** reposicione correctamente los alimentos.
- **El aparato emite olores extraños:** limpie las placas.

10. GARANTÍA Y ASISTENCIA

Al producto se aplican 2 años de garantía, que comienza desde la fecha de compra, comprobable mediante recibo fiscal y/o otro documento fiscalmente válido. Se entienden excluidos de la garantía todos los casos de uso indebido, en específico si:

- El producto ha sufrido manipulaciones;
- El producto ha sufrido daños derivados de fuerza mayor, como terremotos, incendios, etc.;
- El producto ha sufrido daños derivados de un uso indebido o por falta de observancia de la información contenida en este manual;
- El producto ha sufrido daños causados por su desmontaje.

Para asistencia técnica, diríjase directamente al vendedor, póngase en contacto con el servicio de atención al cliente o visite el sitio web indicado en el embalaje del producto.

11. NORMATIVAS Y CONFORMIDAD

El producto cumple con las directivas europeas en la materia.

12. INDICACIONES PARA LA ELIMINACIÓN

Eliminación correcta

Este símbolo indica que, en la Unión Europea, la eliminación del producto en cuestión no debe gestionarse como cualquier otro residuo doméstico. Para evitar posibles daños al medio ambiente o a la salud humana, causados por una eliminación no controlada, se ruega reciclar el producto de manera responsable para promover la reutilización sostenible de los materiales. Para devolver su producto ya usado, le invitamos a utilizar los canales y sistemas de devolución dedicados respetando sus disposiciones municipales.

Lampa S.p.A. declina toda responsabilidad por daños que puedan derivar directa o indirectamente a personas, animales o cosas, como consecuencia de la falta de observancia de todas las prescripciones y advertencias indicadas en el correspondiente manual de instrucciones.

Para más información o solicitudes, consulte el sitio **www.lampa.it**, contacte con **service@lampa.it** o llame al número +39 0375 820 700.

DE- BEDIENUNGSANLEITUNG

1. EINLEITUNG

Die folgende Anleitung, die schrittweise Anweisungen, Sicherheitsrichtlinien und technische Details enthält, soll Ihnen helfen, das Gerät sicher zu verstehen und zu verwenden. Wir bitten Sie, sie vor dem Gebrauch sorgfältig zu lesen und für zukünftige Nachfragen aufzubewahren.

2. VERPACKUNGSINHALT

- 1 x 24V elektrische Grillplatte
- 1 x Bedienungsanleitung
- 1 x WEEE-Vorschrift

Bitte überprüfen Sie, ob alle aufgeführten Elemente in der Verpackung vorhanden sind. Bei fehlenden oder beschädigten Komponenten wenden Sie sich bitte an den Händler oder den Kundendienst.

3. WICHTIGE SICHERHEITSHINWEISE

Bestimmungsgemäße Verwendung und Nutzungsgrenzen

Dieses Produkt ist für den Innenbereich bestimmt. Die Verwendung im Freien und die Exposition gegenüber extremen Temperaturen wird nicht empfohlen.

Warnungen und Vorsichtsmaßnahmen für den Gebrauch

Um die Sicherheit des Benutzers und die korrekte Funktionalität des Geräts zu gewährleisten, beachten Sie die folgenden Vorsichtsmaßnahmen genau::

- **Tauchen Sie das Gerät, das Kabel oder den Stecker niemals in Wasser oder andere Flüssigkeiten.**
- **Verwenden Sie das Gerät nicht, wenn das Kabel oder der Stecker beschädigt sind.** Wenden Sie sich in diesem Fall an ein autorisiertes Servicezentrum.
- Stellen Sie das Gerät nicht in der Nähe von Wärmequellen, offenen Flammen oder heißen Oberflächen auf.
- Vermeiden Sie die Verwendung von Zubehör, das nicht vom Hersteller empfohlen wird.
- Nur auf stabilen und hitzebeständigen Oberflächen verwenden.
- Lassen Sie das Gerät nicht unbeaufsichtigt, während es in Betrieb ist.
- Nach jedem Gebrauch das Gerät immer vom Stromnetz trennen.
- Ziehen Sie niemals am Kabel, um das Gerät vom Netz zu trennen: Fassen Sie immer den Stecker an.
- Nicht mit gefrorenen Lebensmitteln oder Flüssigkeiten verwenden.
- Berühren Sie die heißen Oberflächen nicht während oder unmittelbar nach dem Gebrauch.
- Vor der Reinigung immer von der Stromquelle trennen.
- **Halten Sie das Produkt von Kindern fern. Kinder dürfen nicht mit dem Gerät spielen oder es ohne Aufsicht benutzen.**
- **Halten Sie das Produkt von Tieren fern.**

Arbeitsschritte für die erste Inbetriebnahme

Vor der ersten Verwendung des Geräts ist es unerlässlich, die folgenden Schritte durchzuführen, um Hygiene und ordnungsgemäßen Betrieb zu gewährleisten:

1. Entfernen Sie alle inneren und äußeren Verpackungen. Entsorgen Sie die Verpackungsmaterialien gemäß den örtlichen Vorschriften.
2. Entfernen Sie eventuelle Etiketten oder Schutzfolien.
3. Reinigen Sie die Platten mit heißem Wasser und einem neutralen Reinigungsmittel. Verwenden Sie keine Scheuerschwämme oder aggressiven Reinigungsmittel.
4. Reinigen Sie das Innere und Äußere des Geräts mit einem weichen, feuchten Tuch.
5. Trocknen Sie alle Teile vor dem Gebrauch vollständig ab.
6. Führen Sie einen "Leerlaufzyklus" ohne Lebensmittel durch:
   - Schalten Sie das Gerät ein.
   - Lassen Sie das Gerät laufen, um eventuelle Produktionsrückstände und Gerüche zu beseitigen.
   - Nach etwa 10 Minuten das Gerät ausschalten und abkühlen lassen.

⚠ Während des ersten Gebrauchs kann ein leichter Geruch nach Kunststoff, Herstellungsmaterialien oder Rauch auftreten: Dieses Phänomen ist völlig normal und verschwindet nach wenigen Anwendungen. Lüften Sie den Raum während und nach dieser Phase gut.

4. PRODUKTBESCHREIBUNG

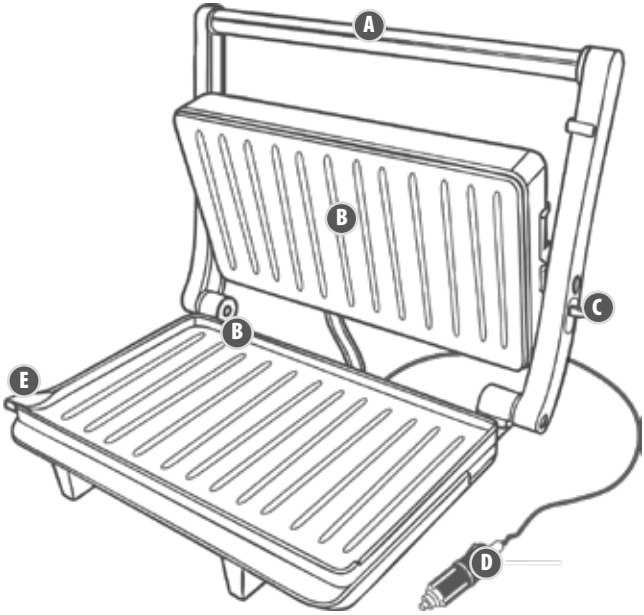

A: Griff
B: Antihaft-Platten
C: Hebel für 180°-Öffnung
D: 24V-Stecker
E: Öl-Abtropfschale

5. HAUPTFUNKTIONEN UND BEDIENUNG

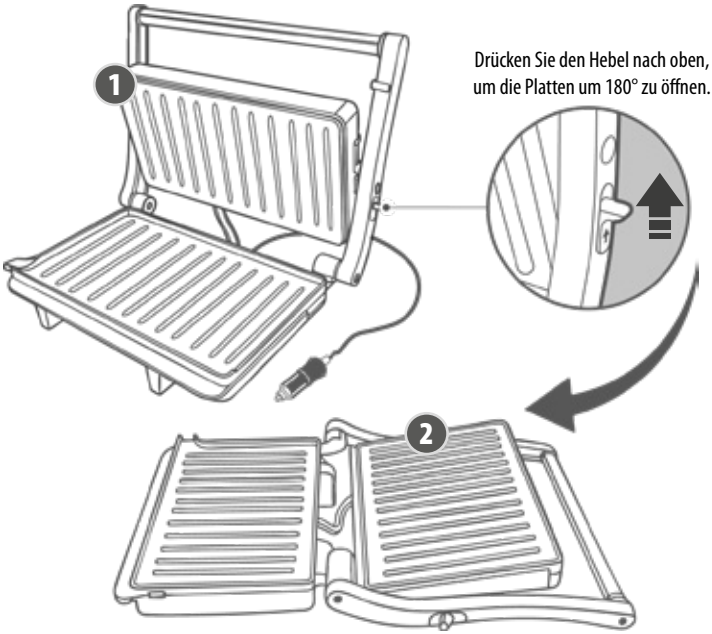

1. 45°-Öffnung: zum Garen von Toast, Panini, Fladenbrot oder Sandwiches.
2. 180°-Öffnung (über den Hebel an der Seite): zum Garen von rotem Fleisch, Hamburgern, Geflügel, Würstchen oder Fisch.

6. TECHNISCHE SPEZIFIKATIONEN

- **Leistung:** 250W
- **Spannung:** 24V
- **Plattengröße:** 23 x 16 cm (x2)

Klassifizierungsetikett (Kopie)

7. INSTALLATION ODER MONTAGE

Schritt-für-Schritt-Anleitung

1. Nehmen Sie das Gerät aus der Verpackung und stellen Sie es auf eine ebene, stabile und hitzebeständige Oberfläche.
2. Stellen Sie sicher, dass die elektrische Grillplatte geschlossen ist, und schließen Sie sie an die Steckdose an. Sobald dies geschehen ist, leuchtet eine rote Kontrollleuchte auf, die anzeigt, dass das Gerät aufheizt.
3. Wenn das Licht erlischt, bedeutet dies, dass das Gerät die Kochtemperatur erreicht hat.
4. Öffnen Sie die elektrische Grillplatte und legen Sie die zu erwärmenden Lebensmittel hinein, um sie dann wieder zu schließen.
5. Sobald das Essen gar ist, öffnen Sie das Gerät mit dem Griff und entnehmen Sie das Essen mit hitzebeständigen Kunststoffutensilien, um die Platten nicht zu beschädigen.
6. Verwenden Sie niemals Eisenutensilien, da diese die Antihaftbeschichtung der Platten beschädigen könnten.
7. Nach dem Kochen die elektrische Grillplatte von der Steckdose trennen und offen lassen, damit sie schneller abkühlt.
8. Sobald die elektrische Grillplatte vollständig abgekühlt ist, sollte sie gereinigt und in ihrer Verpackung aufbewahrt werden.

Benötigte Werkzeuge

Kein Werkzeug erforderlich. Die Installation ist einfach und erfordert keine Montage.

8. PFLEGE UND WARTUNG

Reinigung

Um einen sicheren und langlebigen Betrieb der elektrischen Grillplatte zu gewährleisten, befolgen Sie immer diese Reinigungs- und Wartungsanweisungen. Das folgende Produkt sollte nach jedem Gebrauch gereinigt werden:

1. Stellen Sie vor der Reinigung des Geräts sicher, dass es vom Stromnetz getrennt ist, aber vor allem, dass es vollständig abgekühlt ist.
2. Reinigen Sie es mit einem feuchten, weichen und nicht scheuernden Tuch.
3. Verwenden Sie keine aggressiven oder scheuernden chemischen Produkte.
4. Nicht in Wasser tauchen, nicht in der Spülmaschine waschen oder Wasser direkt auf die Platten gießen.
5. Sollten verkrustete Essensreste auf den Platten sein, befeuchten Sie die Reste und die Platten mit etwas heißem Wasser und entfernen Sie sie mit einem weichen, feuchten Tuch, einem nicht scheuernden Schwamm oder Holzutensilien.
6. Verwenden Sie niemals aggressive Reinigungsmittel, Stahlwolle oder abrasive Werkzeuge, da diese die Antihaftbeschichtung der Platten und die Oberfläche des Produkts beschädigen könnten.

Wartung und regelmäßige Überprüfungen

1. Überprüfen Sie regelmäßig, ob das Netzkabel und der Zigarettenanzünderstecker nicht beschädigt sind.
2. Stellen Sie sicher, dass die Heizflächen keine verbrannten Essensreste aufweisen.
3. Versuchen Sie nicht, das Gerät zu öffnen oder zu reparieren. Für technische Eingriffe wenden Sie sich an den autorisierten Kundendienst.
4. Bevor Sie das Produkt lagern, insbesondere für längere Zeit, stellen Sie sicher, dass das Netzkabel abgezogen ist und das Produkt abgekühlt ist, reinigen Sie das Produkt dann sorgfältig wie oben beschrieben und stellen Sie sicher, dass es vollständig trocken ist.
5. Um die elektrische Grillplatte zu lagern, kann das Kabel um das Gerät gewickelt werden.

Austausch von Komponenten und regelmäßige Kontrollen

- Verwenden Sie nur vom Hersteller zugelassene Originalersatzteile.
- Führen Sie regelmäßige Kontrollen des Zigarettenanzündersteckers und des dazugehörigen Kabels durch.

9. FEHLERBEHEBUNG

Häufige Probleme und Lösungen

- **Das Gerät schaltet sich nicht ein:** Überprüfen Sie die Verbindung zur 24V-Steckdose.
- **Das Gerät heizt nicht:** Überprüfen Sie Spannung und Kompatibilität.
- **Das Toasten ist ungleichmäßig:** Positionieren Sie die Lebensmittel korrekt neu.
- **Das Gerät gibt seltsame Gerüche ab:** Reinigen Sie die Platten.

10. GARANTIE UND KUNDENDIENST

Das Produkt hat eine 2-jährige Garantie, die ab dem Kaufdatum gilt, nachweisbar durch einen Kassenbon und/oder ein anderes steuerlich gültiges Dokument. Von der Garantie ausgeschlossen sind alle Fälle von unsachgemäßer Verwendung, insbesondere wenn:

- Das Produkt manipuliert wurde;
- Das Produkt durch höhere Gewalt wie Erdbeben, Brände usw. beschädigt wurde;
- Das Produkt durch unsachgemäßen Gebrauch oder durch Nichtbeachtung der in dieser Anleitung enthaltenen Informationen beschädigt wurde;
- Das Produkt durch seine Demontage beschädigt wurde.

Für technische Unterstützung wenden Sie sich direkt an den Händler, kontaktieren Sie den Kundendienst oder besuchen Sie die auf der Produktverpackung angegebene Website.

11. VORSCHRIFTEN UND KONFORMITÄT

Das Produkt entspricht den einschlägigen europäischen Richtlinien.

12. HINWEISE ZUR ENTSORGUNG

Korrekte Entsorgung

Dieses Symbol zeigt an, dass die Entsorgung dieses Produkts in der Europäischen Union nicht wie jeder andere Haushaltsabfall gehandhabt werden darf. Um mögliche Schäden für die Umwelt oder die menschliche Gesundheit durch unkontrollierte Entsorgung zu vermeiden, recyceln Sie das Produkt bitte verantwortungsbewusst, um die nachhaltige Wiederverwendung von Materialien zu fördern. Um Ihr gebrauchtes Produkt zurückzugeben, bitten wir Sie, die dedizierten Rückgabekanäle und -systeme gemäß Ihren kommunalen Bestimmungen zu nutzen.

Lampa S.p.A. lehnt jede Verantwortung für Schäden ab, die direkt oder indirekt an Personen, Tieren oder Sachen entstehen können, als Folge der Nichtbeachtung aller Vorschriften und Warnungen, die in der entsprechenden Bedienungsanleitung angegeben sind.

Informationen oder Anfragen besuchen Sie die Website **www.lampa.it**, kontaktieren Sie **service@lampa.it** oder rufen Sie die Nummer +39 0375 820 700 an.

NOTE / NOTES

NOTE / NOTES

LAMPA S.p.A.
Via G. Rossa, 53/55 - 46019 Viadana (MN) ITALY Tel. +39 0375 820700
UNI EN ISO 9001:2008 Certified Company
service@lampa.it | www.lampa.it